分散配置型エジェクタ

高速エジェクタ (大気開放タイプ) SEAC ECO

最大吸込量: 35 l/min

METAL PACKAGING

高速エジェクタ (大気開放タイプ) SEAC ECO

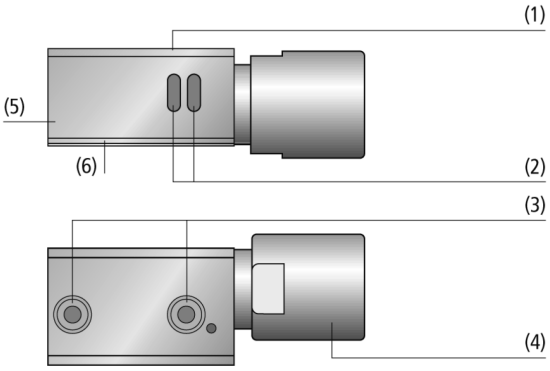

システムデザイン 高速エジェクタ (大気開放タイプ) SEAC ECO

製品特徴

- 圧縮エア回路1本のみで作動するため、配管の手間やコストを削減
- 大気開放によってワークリリース時間を短縮するため、真空破壊用の圧縮エアが不要でエネルギーコストを50%以上削減
- ホルダーを介して真空パッド上に取付け可能なため、流路が短くなり、真空到達と真空破壊時間を短縮

業界特有のアプリケーションへの適合性

アプリケーション

- 短いサイクルタイムで幅広いアプリケーションに対応する分散配置型エジェクタ
- 大気開放によるワークリリースの短縮が可能で、経済的な真空システムとして使用可能

デザイン

- アルマイト処理されたアルミニウム製のエジェクタ本体 (1)
- 大気開放用開口部 (2)
- ホルダー接続口 (3)
- アルマイト処理されたアルミニウム製サイレンサ (4)
- 圧縮エア接続口 (5)
- 真空エア接続口 (6)

発注コード 高速エジェクタ (大気開放タイプ) SEAC ECO

© J. Schmalz GmbH / 技術的な変更がある場合がございます / 上で生成された 13.12.2023

シュマルツに連絡してください。 Schmalz K.K / 〒224-0027 横浜市都筑区大棚町3001-7/ +81 45 565-5150 / schmalz@schmalz.co.jp

高速エジェクタ (大気開放タイプ) SEAC ECO

最大吸込量: 35 l/min

SEAC	–	10	ECO
1		2	3

1 – 製品仕様

タイプ	種類
SEAC	高速エジェクタ

2 – ノズル径

タイプ	サイズ
10	Ø 1.0 mm

3 – ワークリリースの短縮

タイプ	種類
ECO	大気開放

エジェクタ SEAC ECOは、すぐに接続可能な製品として納品されます。

アクセサリ: ホルダー

発注データ 高速エジェクタ (大気開放タイプ) SEAC ECO

型式	製品コード
SEAC 10 ECO	10.02.02.03702

発注データ アクセサリ 高速エジェクタ (大気開放タイプ) SEAC ECO

型式		製品コード
エジェクタ用ホルダー	ADP-EJ 45.5x21x44-G1/4-IG SEAC VA-S	10.02.02.03483
エジェクタ用ホルダー	ADP-EJ 45.5x21x44-G1/4-IG SEAC VA-L	10.02.02.03484
エジェクタ用ホルダー	ADP-EJ 38x20x11-G1/4-IG SEAC	10.02.02.04067
エジェクタ用ホルダー	ADP-EJ 38x20x11-G1/8-IG SEAC	10.02.02.04068

テクニカルデータ 高速エジェクタ (大気開放タイプ) SEAC ECO

型式	ノズル径 [mm]	最大真空度 [%]	吸込量（最大）[l/min]	吸込量（最大）[m^3/h]	吸着時のエア消費量 [l/min]*	圧力範囲（作動圧） [bar]	本体質量 [g]
SEAC 10 ECO	1	85	35	2.1	52	4,0 ~ 6.0 bar	95

*最適な作動圧（4.5 bar）の時

シュマルツに連絡してください。 Schmalz K.K / 〒224-0027 横浜市都筑区大棚町3001-7/ +81 45 565-5150 / schmalz@schmalz.co.jp

高速エジェクタ (大気開放タイプ) SEAC ECO

最大吸込量: 35 l/min

パフォーマンスデータ 高速エジェクタ (大気開放タイプ) SEAC ECO

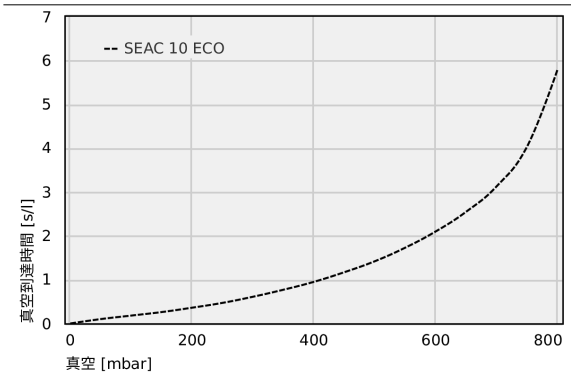

各真空レベルにおける真空到達時間 [s/l]

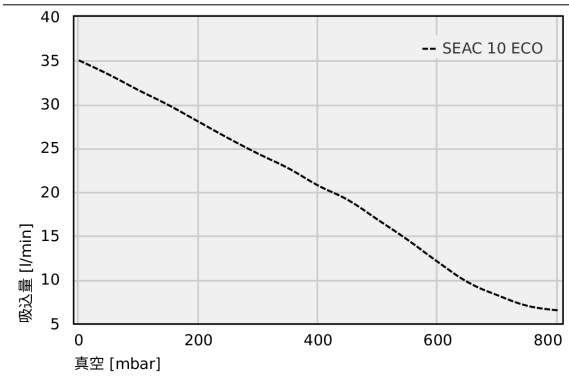

各到達真空圧における吸込量 [l/min]

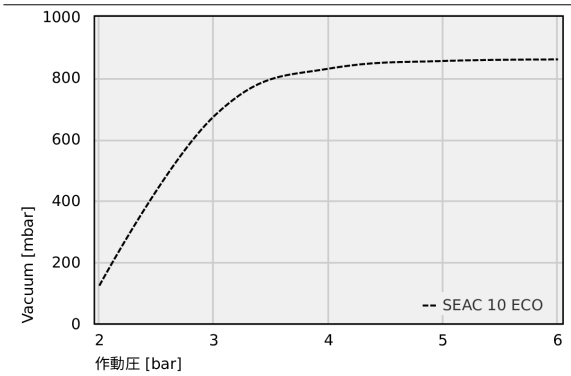

異なる作動圧での到達真空度

各真空レベルにおける真空到達時間 [s/l]

	0	50	100	150	200	250	300	350	400	450	500	550	600	650	700	750	800
SEAC 10 ECO	0.00	0.10	0.18	0.26	0.36	0.47	0.61	0.77	0.95	1.17	1.42	1.73	2.10	2.55	3.13	4.04	5.80

シュマルツに連絡してください。 Schmalz K.K / 〒224-0027 横浜市都筑区大棚町3001-7/ +81 45 565-5150 / schmalz@schmalz.co.jp

高速エジェクタ (大気開放タイプ) SEAC ECO

最大吸込量: 35 l/min

各到達真空圧における吸込量 [l/min]

	0	50	100	150	200	250	300	350	400	450	500	550	600	650	700	750	800
SEAC 10 ECO	35.00	33.38	31.59	29.89	28.00	26.11	24.34	22.69	20.72	19.06	16.80	14.50	12.00	9.70	8.20	7.00	6.50

異なる作動圧での到達真空度

	2	3	4	5	6
SEAC 10 ECO	123.31	675.00	830.00	855.00	860.00

シュマルツに連絡してください。 Schmalz K.K / 〒224-0027 横浜市都筑区大棚町3001-7/ +81 45 565-5150 / schmalz@schmalz.co.jp

高速エジェクタ (大気開放タイプ) SEAC ECO

最大吸込量: 35 l/min

デザインデータ 高速エジェクタ (大気開放タイプ) SEAC ECO

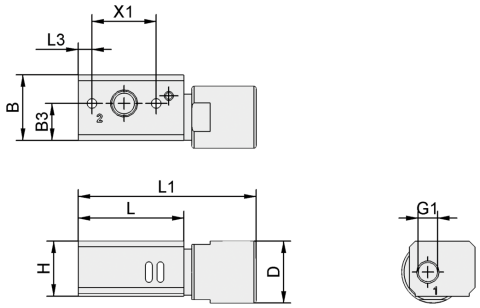

SEAC ECO

デザインデータ 高速エジェクタ (大気開放タイプ) SEAC ECO

型式	B [mm]	B3 [mm]	D [mm]	G1	H [mm]	L [mm]	L1 [mm]	L3 [mm]	X1 [mm]
SEAC 10 ECO	28.5	16.1	27	G1/8-F	24	46	77.5	6	28

シュマルツに連絡してください。 Schmalz K.K / 〒224-0027 横浜市都筑区大棚町3001-7/ +81 45 565-5150 / schmalz@schmalz.co.jp